1988-55567

A 94204

Microfiche-No:
ZLWD.1988-55567

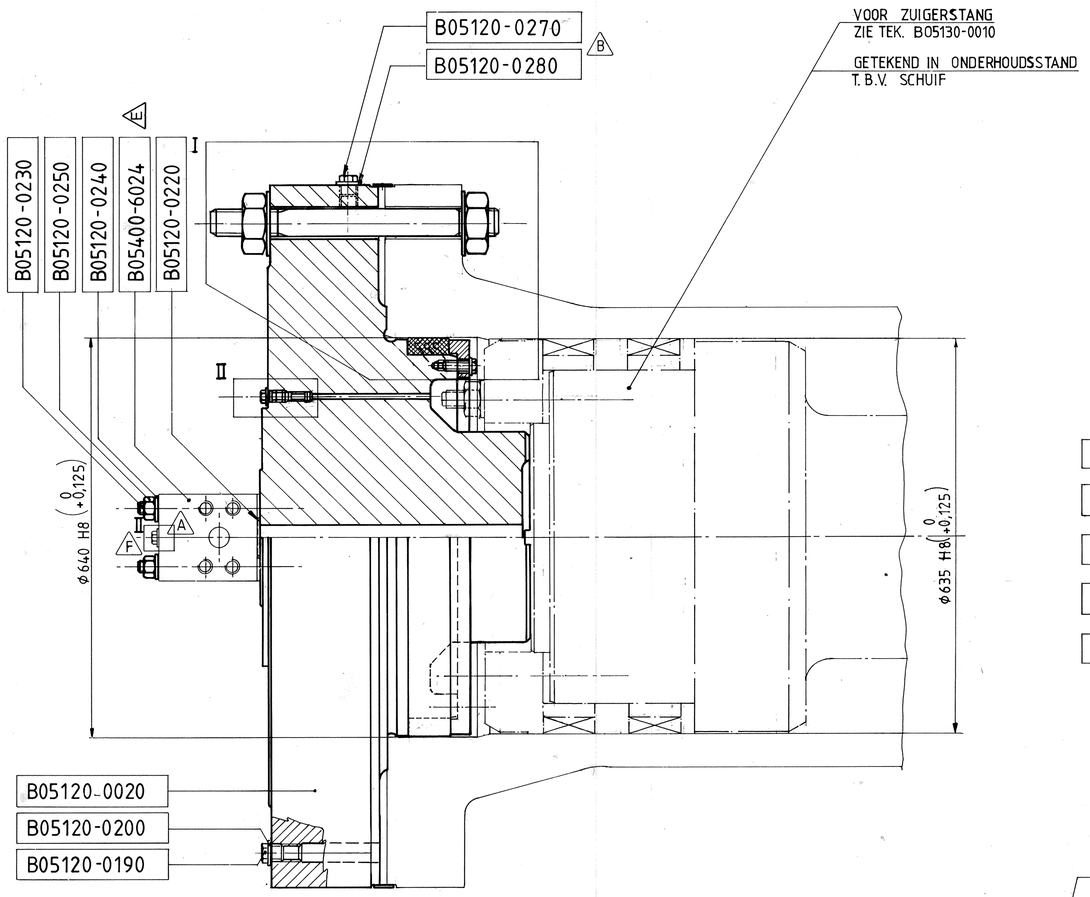

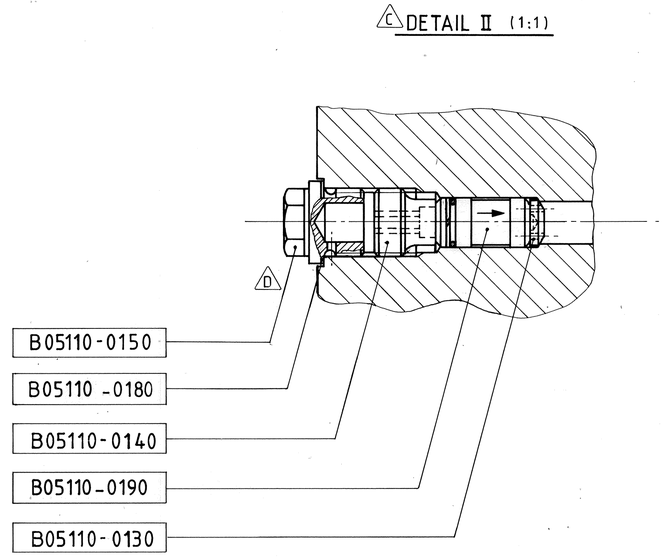

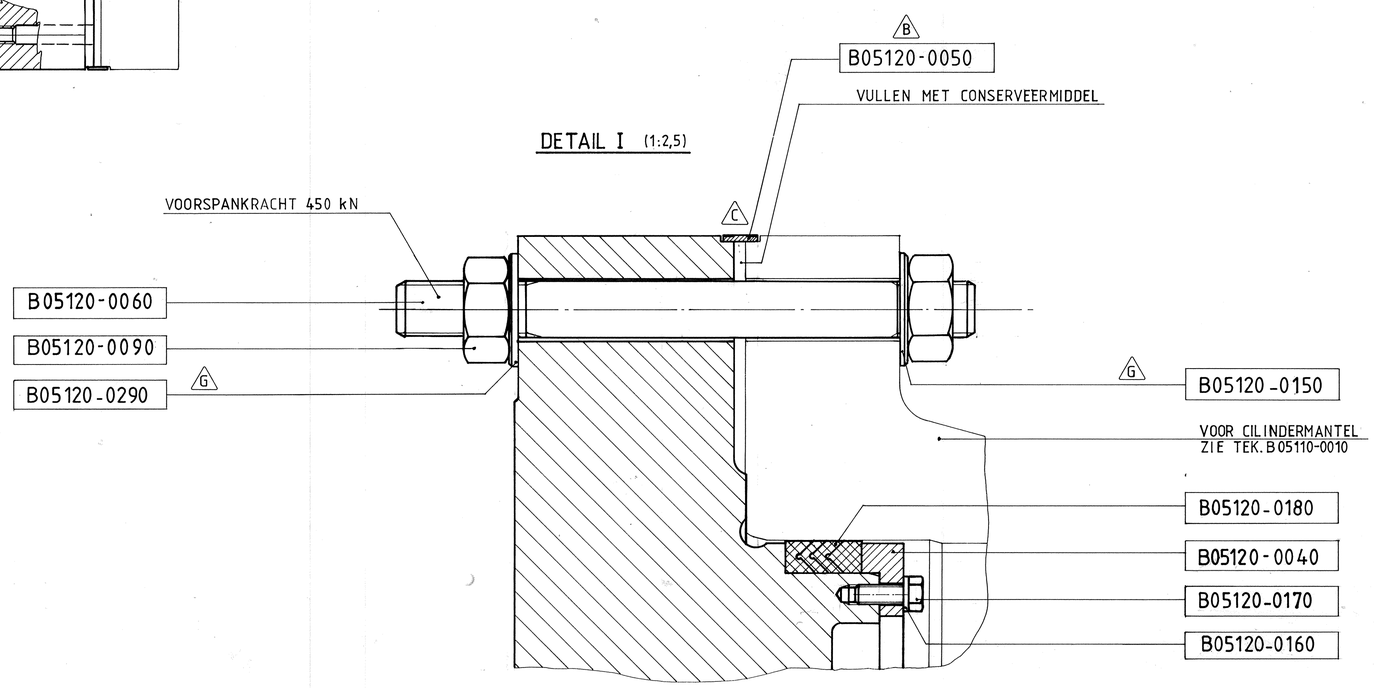

BETREFT:
RIJKSWATERSTAAT DIRECTIE BRUGGEN

WERK: STORMVLOEDKERING OOSTERSCHELDE
SCHUIFBEWEGINGSWERKEN TOP. CODE NR. 42 D - 350

OSTEM

A94204

WF & RDM
ALGEMENE WERKTUIGBOUW
RSV

TITEL:
HYDRAULISCHE CILINDER TYPE 5900
CILINDERDEKSEL SAMENST.

PROJECTIE

DOKUMENT NR. / ONDERDEEL NR.
B05120-0010

SCHAAL 1:5 1: 1: 1:
FORMAAT A1
BLAD VAN BLADEN

UITG.	GET.	GEC.	GEZ.	OMSCHRIJVING
O	v. Schaik 15-4-82	W.V.VL 23-4-82	NF 1982-08-07	ONTSTAAN UIT TEK. RWS. № A82289
A	Siudak NOV 1982	NF 1982-12-03	NF 1982-12-08	AANSLUITBLOK TOEGEVOEGD, ZIE EC.0032
B	Siudak DEC 1982	NF 1982-12-16	NF 1982-12-17	DIVERSE WIJZIGINGEN, ZIE EC.0036
C	Siudak Jan. 1983	NF 1983-01-04	NF 1983-01-14	DIVERSE WIJZIGINGEN, ZIE EC.0050
D	v.BEZEIJ 83.03.02	NF 1983-03-02	02-03-83	DIVERSE WIJZIGINGEN, ZIE EC.0058
E	HOOGERWERF 14-06-83	NF 1983-06-16	NF 1983-06-17	WIJZIGING ZIE EC XX 004 - 1052
F	Siudak 83.10.11	NF 1983-10-12	12-10-83	KLEPJE IN AANSLUITBLOK, ZIE EC XX004-1116
G	Siudak 83.12.07	NF 1983-12-08	8 DEC 83	ITEMNUMMER TOEGEVOEGD, ZIE EC XX004-1150

MASSA: 1735kg

WEGA-M 0,08mm